CVE 101 WS 1

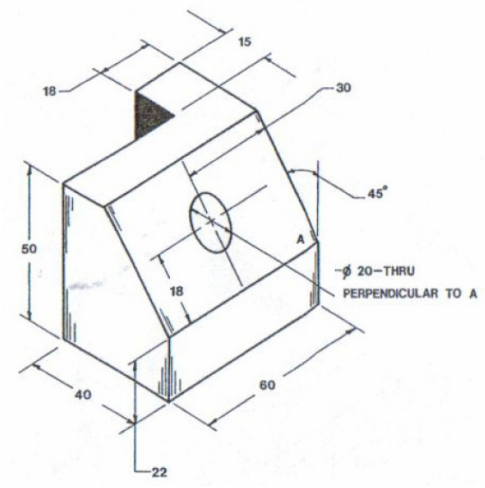
15
18
30
45°
50
A
18
ϕ 20–THRU
PERPENDICULAR TO A
40
60
22

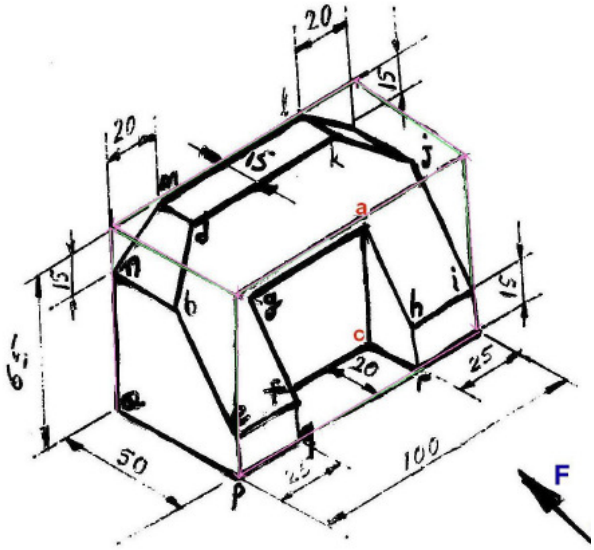
20
15
20
15
a
15
15
c
20
25
50
100
F

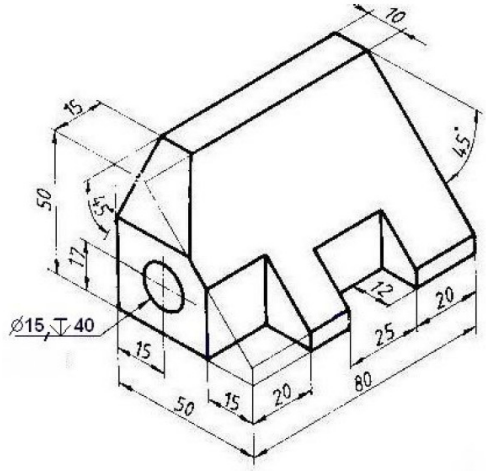
10
15
45°
50
15
17
12
20
25
Ø15 ↧ 40
15
50
15
20
80

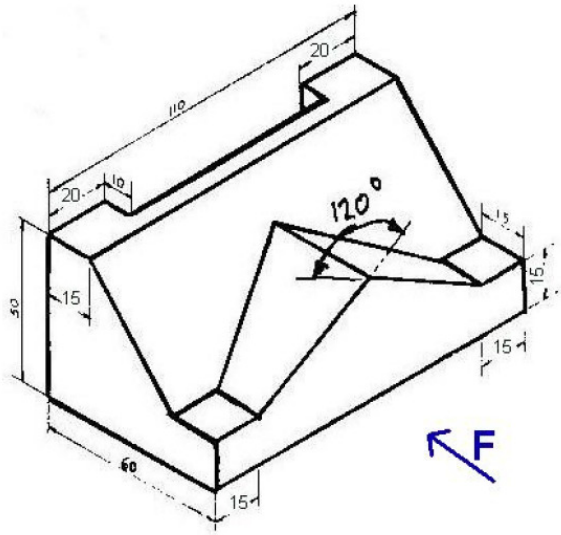
20
110
20
10
120°
15
15
15
50
15
60
15
F